AKTION

EKRO® ■ AKTION gültig bis 31.08.2025

A HAKI COMPANY

NEU IM SORTIMENT * NEU IM SORTIMENT * NEU IM SORTIMENT *

AKTIONSPREISE * AKTIONSPREISE * AKTIONSPREISE

* * * *
SONDERNETTO-AKTIONSPREISE
gültig bis 31.08.2025
* * * *

BAUTREPPE ALU 70

M. GELÄNDER NACH EN 12811-1

- Beidseitiges Geländer
- Einfache Montage
- Klappbar
- Rutschfeste Stufen
- Verstellbare Steigungswinkel
- Kopfteil zur sicheren Befestigung

BAUTREPPE ALU 70

Artikelnr.	Bezeichnung		Ausf.	ca. kg	Maße	M	EUR
205764	**Bautreppe Alu 70 (3 Stufen) m. Geländer**	Verstellhöhe 0,50-0,64m EN 12811-1	Aluminium	30,20	1106x812x 166mm	M	420,00
205763	**Bautreppe Alu 70 (6 Stufen) m. Geländer**	Verstellhöhe 1,00-1,30m EN 12811-1	Aluminium	42,20	2095x831x 266mm	M	640,00
205762	**Bautreppe Alu 70 (9 Stufen) m. Geländer**	Verstellhöhe 1,50-1,97m EN 12811-1	Aluminium	64,30	2965x831x 266mm	M	870,00
205761	**Bautreppe Alu 70 (12 Stufen) m. Geländer**	Verstellhöhe 2,00-2,64m EN 12811-1	Aluminium	80,80	3835x831x 266mm	M	1.080,00
205760	**Bautreppe Alu 70 (15 Stufen) m. Geländer**	Verstellhöhe 2,50-3,30m EN 12811-1	Aluminium	100,20	4705x831x 266mm	M	1.370,00
205759	**Bautreppe Alu 70 (18 Stufen) m. Geländer**	Verstellhöhe 3,00-3,97m EN 12811-1	Aluminium	131,70	5575x831x 280mm	M	1.650,00

ZUBEHÖR F. BAUTREPPE ALU 70

Artikelnr.	Bezeichnung		Ausf.	ca. kg	Maße	M	EUR
206033	**Verbindungslasche f. Bautreppe Alu 70**		verzinkt	1,10			16,00
205870	**Gerüstaufnahme f. Bautreppe Alu 70**	f. Rohr Ø 48,3mm	verzinkt	5,30			62,00
206549	**Kopfteil* f. Bautreppe Alu 70**		verzinkt	5,50			47,00

M = EKRO MIETPARK; Preise exkl. MwSt.; gültig bis 31.08.2025 bzw. solange der Vorrat reicht; *bei Standardbautreppe inklusive

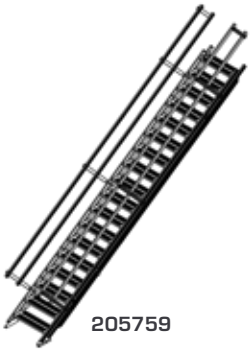

205759

206033

205870

206549

Verstellbereiche

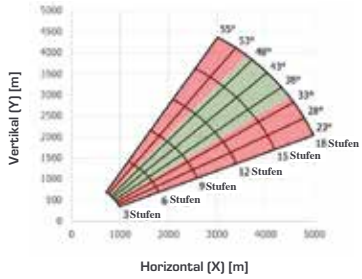

*nur Winkel zwischen 35°-50° entsprechen EN 12811-1

Für Satz- und Druckfehler wird keine Haftung übernommen. Technische Änderungen vorbehalten. © EKRO Bausystem GmbH

EKRO Bausystem GmbH
www.ekro.at

Zentrale Krieglach
Lastenstraße 13, 8670 Krieglach, Austria
☎ +43 3855 2631
✉ zentrale@ekro.at

Niederlassung Wien
Doerenkampgasse 9, 1100 Wien, Austria
☎ +43 1 6887631
✉ zentrale@ekro.at

ZUSATZINFORMATION

EKRO® ■ Bautreppe Alu 70

A HAKI COMPANY

NEU IM SORTIMENT * NEU IM SORTIMENT * NEU IM SORTIMENT * AKTIONSPREISE * AKTIONSPREISE * AKTIO

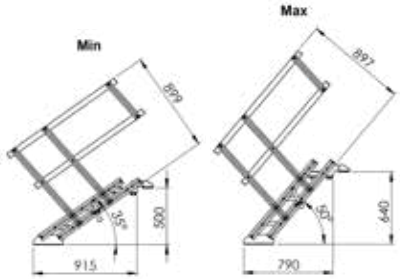

Winkel (°)	X (mm)	Y (mm)
23	990	350
28	940	410
33	930	460
38	890	510
43	830	560
48	810	610
53	760	650
58	710	680

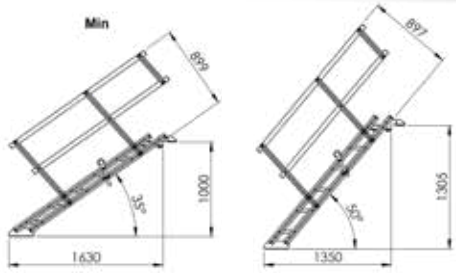

Winkel (°)	X (mm)	Y (mm)
23	1790	690
28	1730	820
33	1660	940
38	1580	1050
43	1490	1160
48	1390	1250
53	1280	1340
58	1170	1420

205762 Bautreppe Alu 70 (9 Stufen)

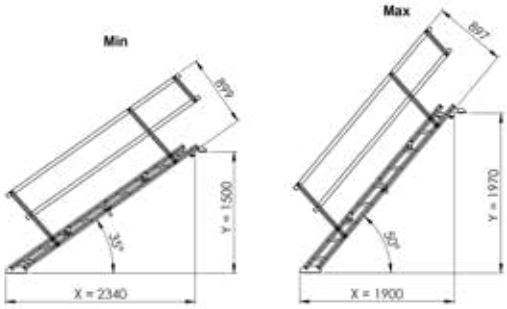

Winkel (°)	X (mm)	Y (mm)
23	2590	1030
28	2500	1250
33	2390	1410
38	2270	1590
43	2130	1750
48	1970	1900
53	1810	2040
58	1630	2160

205761 Bautreppe Alu 70 (12 Stufen)

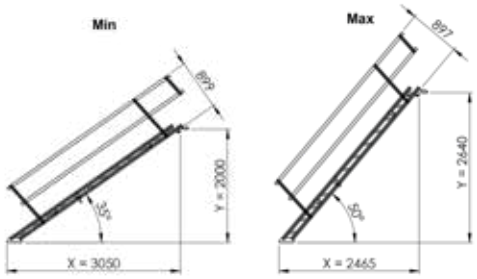

Winkel (°)	X (mm)	Y (mm)
23	3090	1370
28	3270	1630
33	3120	1880
38	2950	2120
43	2760	2340
48	2550	2550
53	2330	2730
58	2090	2900

205760 Bautreppe Alu 70 (15 Stufen)

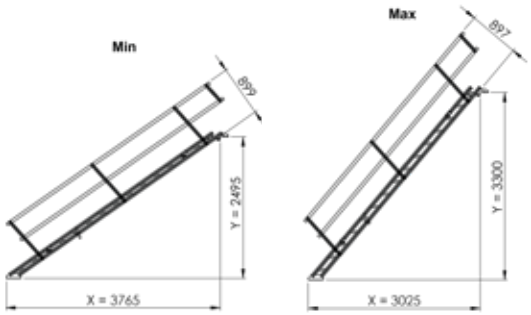

Winkel (°)	X (mm)	Y (mm)
23	4190	1710
28	4030	2040
33	3850	2360
38	3630	2660
43	3400	2940
48	3140	3190
53	2850	3400
58	2550	3630

205759 Bautreppe Alu 70 (18 Stufen)

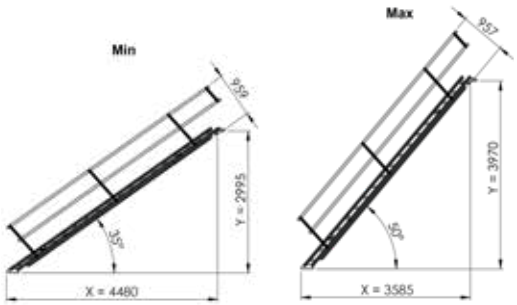

Winkel (°)	X (mm)	Y (mm)
23	4990	2050
28	4800	2450
33	4580	2830
38	4320	3190
43	4030	3530
48	3720	3840
53	3380	4120
58	3010	4370

Für Satz- und Druckfehler wird keine Haftung übernommen. Technische Änderungen vorbehalten. © EKRO Bausystem GmbH

EKRO Bausystem GmbH

www.ekro.at

Zentrale Krieglach
Lastenstraße 13, 8670 Krieglach, Austria
☎ +43 3855 2631
✉ zentrale@ekro.at

Niederlassung Wien
Doerenkampgasse 9, 1100 Wien, Austria
☎ +43 1 6887631
✉ zentrale@ekro.at